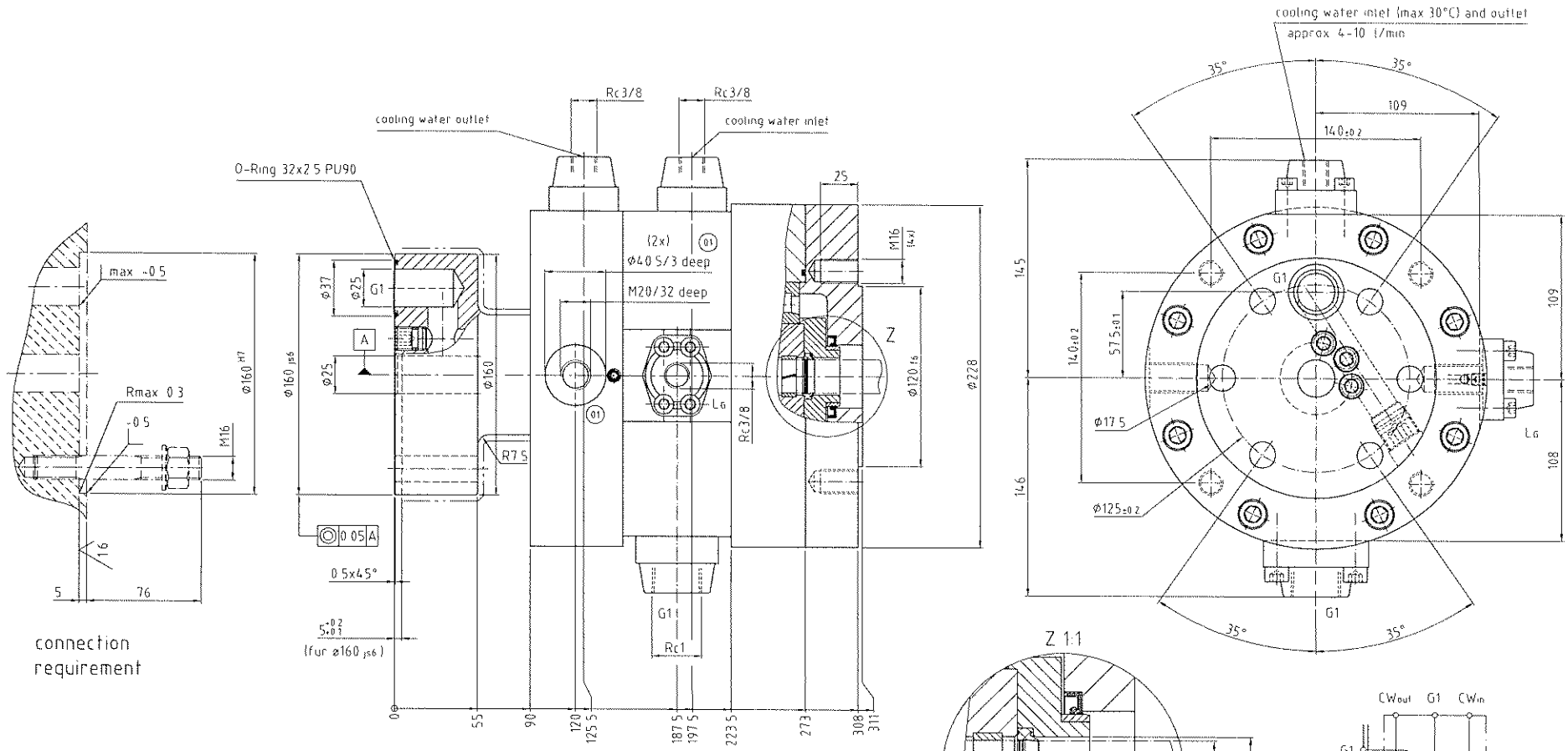

Kanal channel	Medium media	erforderliche Filterfeinheit required filter-fineness	Betriebsdruck working pressure	Leckage
G1 Lg	Fett / grease Fett / grease	1000 µm	21 Mpa max 0 01 MPa	some drops per min
Drehzahl / speed 420 rpm				

Rust prevention

—— - - —— grounded and varnished

electroless nickel plated 30 µm

CUSTOMER	PROJEKT NAME	ORDER NO	REQ NO	MARK	Q'TY	ITEM NO	ITEM NAME	APPLICATION	WEIGHT/set
INI	INI/B-HSM	10058351	R-00010	00-004 00-102	4 set	2213252 2213262	NO 12 coiler Mandrel	Mandrel	appr 74 kg
POSCO	K3HM-DC	10058030	R-00030	001 101	3 sets	2213212 2213252	NO 3 Down coiler	Mandrel	appr 74 kg
NSC (KIMITSU)		10073869	R-00006	001	1 set	2213212	NO 3 coiler Mandrel	Mandrel	appr 74 kg
NSC (KIMITSU)		30074091	R-00002	001	2 sets	2213212	NO 3 coiler Mandrel SPARE	Mandrel	appr 74 kg

Ø160	js6	+0 025 / -0 025	160 025 / 159 975
Ø160	H7	+0 04 / 0	160 04 / 160
Ø120	f6	-0 036 / -0 058	119 964 / 119 942
Ø22 4	f6	-0 02 / -0 053	22 38 / 22 343
Maß	Passung		

Nr	Änderung-Nr	Datum	Ersteller	Datum	Freigabe	Ersetzt durch
02	13342	16 01 07	WAGNER	16 01 07	WAGNER	
01	ø40 5/3 war ø28/15 ITEM gea Bohr hinzu					
	12951	06 03 06	WAGNER	06 03 06	WAGNER	

Nicht bemaßte Kanten -x45°

Diese Zeichnung ist Eigentum der GAT und demjenigen anvertraut, dem GAT sie ausgehändigt hat. Ihr Gebrauch ausschließlich Verwirklichung oder Bekanntgabe an Dritte ist nur mit schriftlicher Einwilligung der GAT gestattet

ISO 2768 mittel

Oberfläche Ra in µm ISO 1302

	Datum	Name
Bearb	07 02 06	WAGNER
Freigabe	24 02 06	WAGNER
Plot	07 02 08	

GAT

Werkstück mit Zeichn Nr signieren XXXX- 13095-0

Maßstab 12 | Artikel Nr

Halbzeug | Werkstoff

Drehdurchführung

Fett (Grease)

Rotodisk SW 75 HP-1

532.2.0.13095 E

Index 02 | Blatt 1 von 1

Ersatz für